МАРТ

Е-МАРТ
ВАШ ПОСТАВЩИК CAME

https://emart.su/brands/came/

Федеральный	8 800 511-77-41
Санкт-петербург	8 812 426-99-66
Москва	8 495 137-99-67
Краснодар	8 861 205-62-66

www.emart.su

mail@emart.su

CAME

FA01179M4A

SELB1SDG1
SELB1SDG2
SELB1SDG3

A

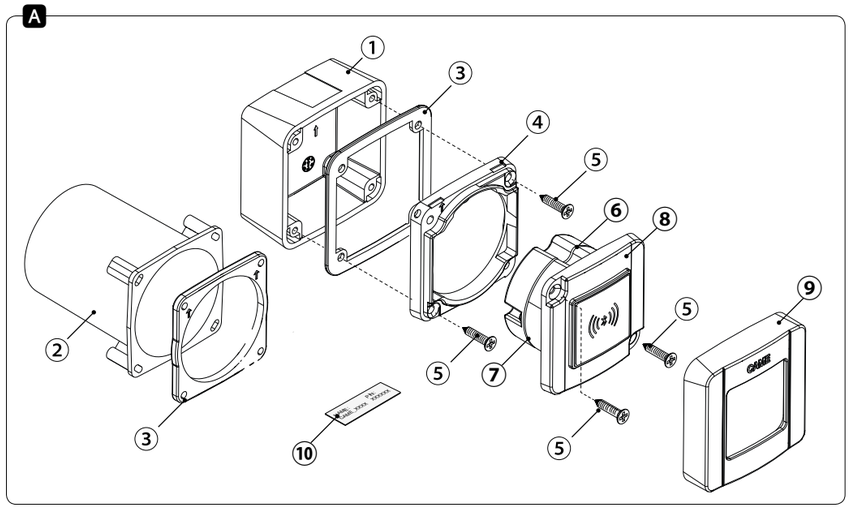

B

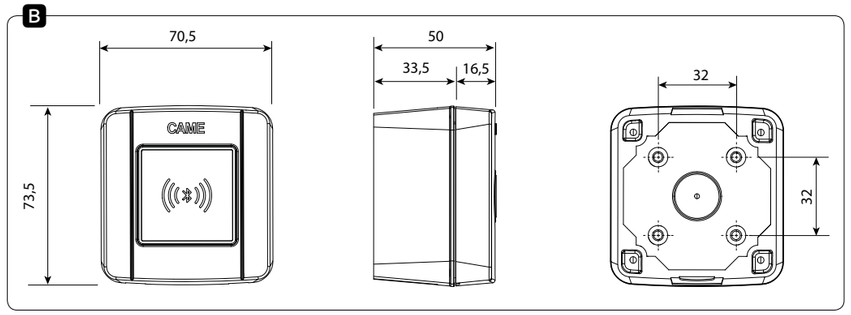

C

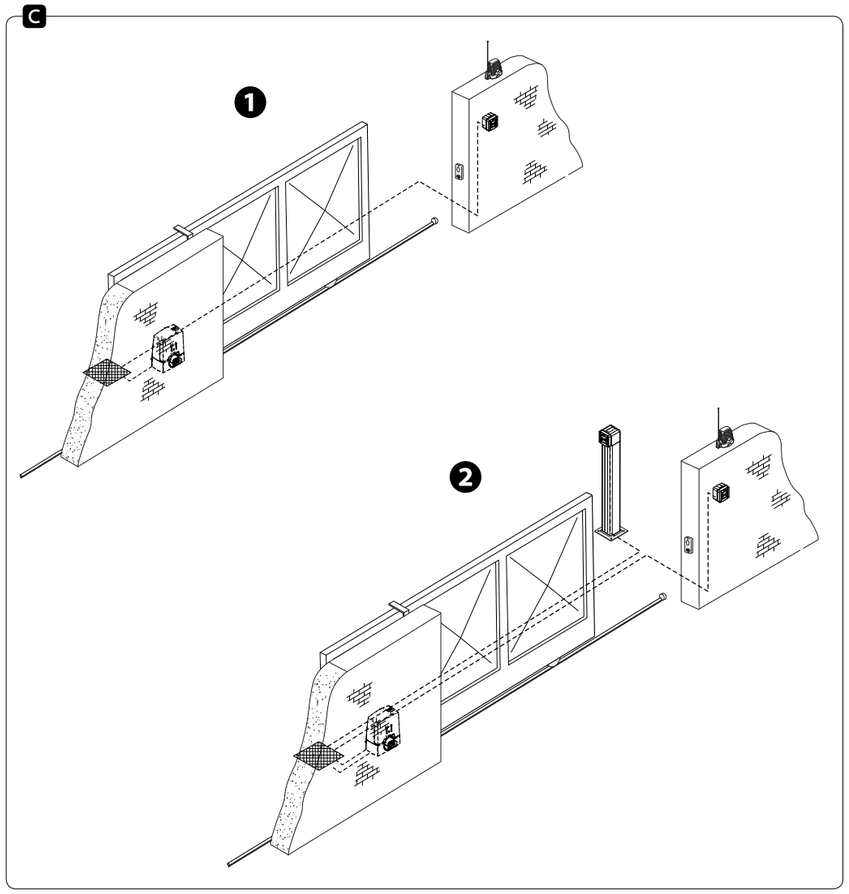

D

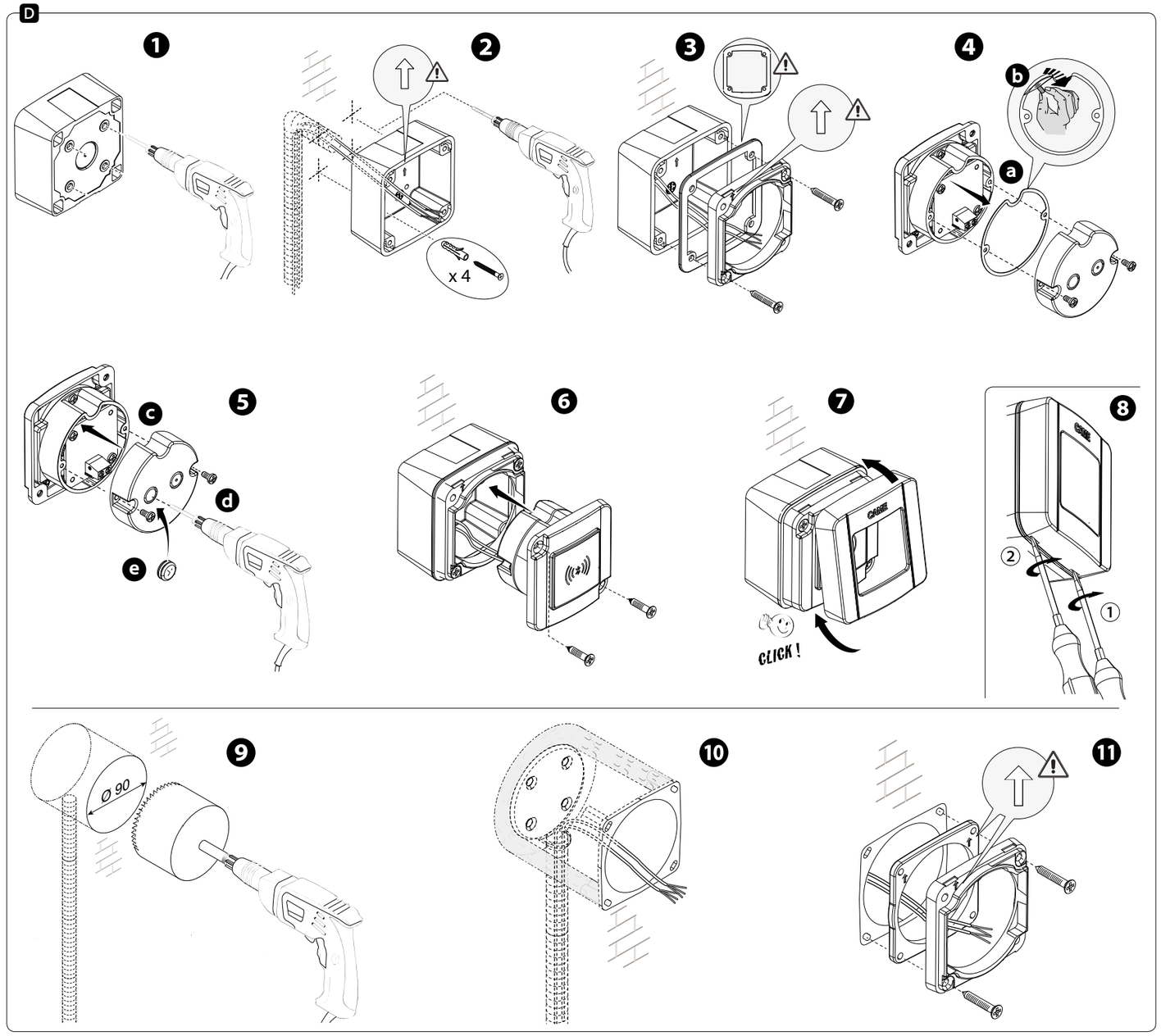

E

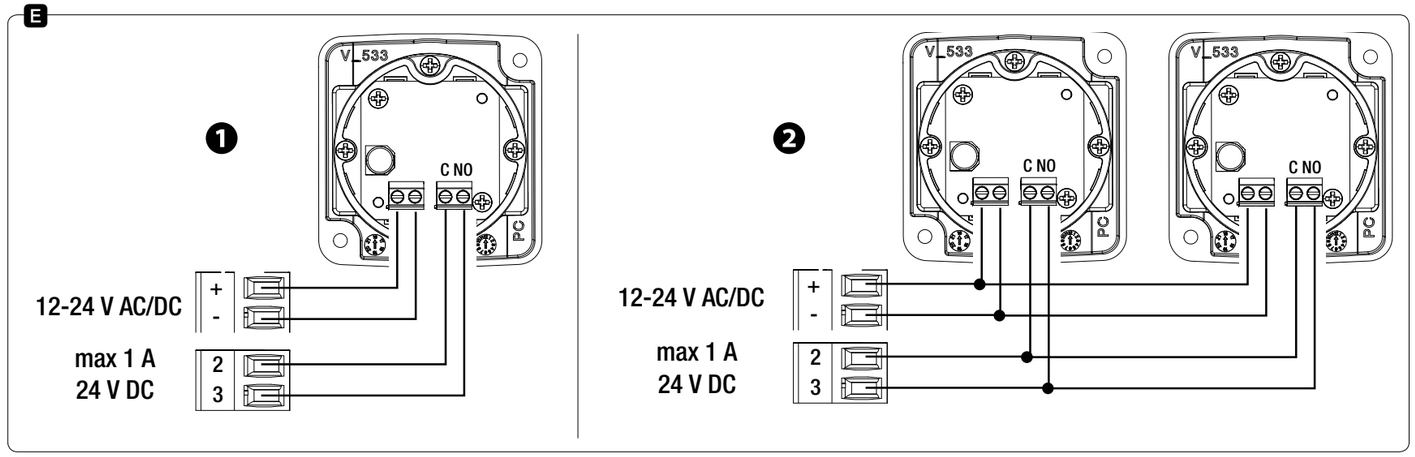

IT	Italiano
EN	English
FR	Français
RU	Русский

CAME S.P.A.
Via Martiri Della Libertà, 15
31030 - Dosson di Casier
Treviso - Italy

CAME.COM

FA01179M4A - 07/2018

ITALIANO

Avvertenze generali

Leggere attentamente le istruzioni prima di iniziare l'installazione ed eseguire gli interventi come specificato dal costruttore.

L'installazione, la programmazione, la messa in servizio e la manutenzione del prodotto devono essere effettuate soltanto da personale tecnico qualificato ed opportunamente addestrato nel rispetto delle normative vigenti ivi comprese le osservanze sulla prevenzione infortuni e lo smaltimento imballaggi.

Prima di effettuare qualunque operazione di pulizia o di manutenzione, togliere l'alimentazione al dispositivo.

L'apparecchio dovrà essere destinato unicamente all'uso per il quale è stato espressamente concepito.

Il costruttore non può comunque essere considerato responsabile per eventuali danni derivanti da usi impropri, erronei ed irragionevoli.

L'installazione deve essere eseguita a regola d'arte, i tubi corrugati e i contenitori devono essere sigillati in modo da garantire l'integrità dei cavi.

Descrizione

SELB1SDG1 - Selettore Bluetooth Stand Alone per la gestione di 15 utenti max.

SELB1SDG2 - Selettore Bluetooth Stand Alone per la gestione di 50 utenti max.

SELB1SDG3 - Selettore Bluetooth Stand Alone per la gestione di 250 utenti max.

Dati tecnici

Tipo	SELB1SDG1/2/3
Grado di protezione (IP)	54
Alimentazione (V)	12-24 AC/DC
Portata contatto max (A - V)	1 - 24 DC
Temperatura di esercizio (°C)	-20 ÷ +55
Consumo max (W)	0,7
Assorbimento (mA)	32
Frequenza (GHz)	2,4
Potenza (dBm)	4
Classe dell'apparecchio	III

Descrizione delle parti A

1. Contenitore da esterno
2. Contenitore da incasso (opzionale)
3. Guarnizione
4. Telaio frontale
5. Viti autifilettanti 3,9x25
6. Protezione scheda
7. Guarnizione
8. Gruppo selettore
9. Copertura frontale
10. Etichetta di identificazione del transponder e PIN

Dimensioni B

Impianto tipo C

Impianto con un selettore ❶.
Impianto con due selettori ❷.

Installazione D

Forare i fori pretracciati sul retro del contenitore ❶.
Predisporre un tubo corrugato di Ø 20 per il passaggio dei cavi.
Fissare il contenitore con tasselli e viti adeguati e predisporre i cavi per il collegamento ❷.
Posizionare la guarnizione e fissare il telaio ❸.
Togliere la protezione della scheda dal selettore, separare la pellicola di protezione della guarnizione ❹, applicare la guarnizione con la parte adesiva nel supporto scheda, forare il coperchio di protezione scheda in uno dei due fori pretracciati e inserire un gommino di tenuta forato ❺.
Procedere con i collegamenti elettrici, vedi paragrafo dedicato.
Inserire il selettore nel contenitore e fissarlo con le viti fornite ❻.
Agganciare il frontale al selettore ❼.
📖 Per togliere la copertura frontale, fare leva sul lato inferiore utilizzando un cacciavite ❽.

Per installazione da incasso, utilizzare il contenitore 009DOC-S (non fornito), vedi illustrazioni ❾❿⓫.

Collegamenti elettrici E

Collegamento di un selettore ❶.
Collegamento di due selettori ❷.
⚠ Utilizzare cavo in PVC FROR 4 x 0,5 mm con lunghezza max 30 m dalla scheda elettronica.

⚠ Se il dispositivo non è alimentato da quadro CAME, assicurarsi che l'alimentazione fornita al dispositivo sia provvista di limitazione in corrente non superiore a 2 A e collegato in ingresso di sola apertura.

ATTENZIONE! Terminata l'installazione e i collegamenti elettrici, configurare il selettore Bluetooth con lo Smartphone. Scaricare l'applicazione dedicata per iOS o per Android dai rispettivi digital store (Google Play e Apple Store) digitando nel campo di ricerca "AutomationBT".
📖 Il manuale di configurazione e uso dell'applicazione è scaricabile da http://docs.came.com digitando AutomationBT

Riferimenti normativi. Il fabbricante, CAME Spa, dichiara che i prodotti descritti in questo manuale sono conformi alla Direttiva 2014/53/UE. Il testo completo della dichiarazione di conformità UE è disponibile al seguente indirizzo internet: www.came.com.

DISMISSIONE E SMALTIMENTO - I componenti dell'imballo (cartone, plastica, etc.) sono assimilabili ai rifiuti solidi urbani. I componenti del prodotto (metallo, schede elettroniche, batterie, etc.) vanno separati e differenziati. Per le modalità di smaltimento verificare le regole vigenti nel luogo d'installazione.

NON DISPERDERE NELL'AMBIENTE!

I CONTENUTI DEL MANUALE SONO DA RITENERSI SUSCETTIBILI DI MODIFICA IN QUALSIASI MOMENTO SENZA OBBLIGO DI PREAVVISO.

LE MISURE, SE NON DIVERSAMENTE INDICATO, SONO IN MILLIMETRI.

Conservare qui l'etichetta di identificazione del transponder e il PIN

ENGLISH

General Precautions

Read the instructions carefully before beginning the installation and carry out the actions as specified by the manufacturer.

The installation, programming, commissioning and maintenance of the product must only be carried out by properly trained, qualified technicians, in compliance with the regulations in force, who are also trained in health and safety, and, disposal of packaging procedures.

Before carrying out any cleaning or maintenance, disconnect the device from the power supply.

Use this equipment solely for the its specifically intended purpose.

The manufacturer declines all liability for any damage as a result of improper, incorrect or unreasonable use.

Install in state-of-the-art fashion. the corrugated tubes and casings must be sealed to ensure the cables are protected.

Description

SELB1SDG1 - Stand Alone Bluetooth Selector for managing up to 15 users.

SELB1SDG2 - Stand Alone Bluetooth Selector for managing up to 50 users.

SELB1SDG3 - Stand Alone Bluetooth Selector for managing up to 250 users.

Technical data

Type	SELB1SDG1/2/3
Protection rating (IP)	54
Supply voltage (V)	12-24 AC/DC
Contact rated for maximum (A - V)	1 - 24 DC
Operating temperature (°C)	-20 to +55
Max consumption (W)	0.7
Current draw (mA)	32
Frequency (GHz)	2.4
Power (dBm)	4
Apparatus class	III

Description of parts A

1. Surface-mounted casing
2. Recess-mounting casing (optional)
3. Gasket
4. Front frame
5. Self-threading 3.9 x 25 screws
6. Control-board casing
7. Gasket
8. Selector-switch assembly
9. Front cover
10. Transponder ID tag and PIN

Dimensions B

Standard installation C

System featuring one selector. ❶.
System with two selector-switches❷.

Installing D

Drill the ready-marked holes on the back of the casing ❶.
Set up a Ø 20 corrugated conduit to hold the cables.
Fasten the casing by using suitable screws and anchors ❷.
Fit the gasket and fasten the frame ❸.
Remove the control-board casing from the selector-switch. Then pull off the protective film from the gasket ❹, affix the adhesive part of the gasket to the control-board housing, drill one the two ready-marked holes on the control-board casing, and fit the supplied hollow rubber plug in to the hole ❺
Make the necessary electrical connections. See the corresponding paragraph.
Fit the selector switch into the casing and fasten it using the supplied screws ❻.
Fit the front panel to the selector switch ❼.
📖 To remove the front cover, use a screwdriver to carefully pry it open from the lower end. ❽.

For recess-mounting, use the 009DOC-S (not supplied) casing. See illustrations ❾❿⓫.

Electrical wiring E

Connecting a selector ❶.
Connecting two selectors ❷.
⚠ Use a FROR 4 x 0,5 mm PVC cable that is at most 30 m away from the control board.

⚠ If the device is not powered by CAME control panel, make sure that the supply voltage to the device features a limiter of not more than 2 A connected to an open only input.

WARNING! Once the device is installed and electrically connected, configure the Bluetooth selector to the Smartphone. Download the corresponding app for iOS or for Android from the respective digital stores (Google Play and Apple Store) by entering "AutomationBT" in the search field.
📖 Download the user and configuration manual for the application at http://docs.came.com, by entering AutomationBT

Pertinent Regulations.CAME SpA, the manufacturer, declares that the products described in this manual conforms to Directive 2014/53/EU. The complete wording of the EU declaration of conformity is available at the following Internet address: www.came.com

DISMANTLING AND DISPOSAL- The packaging materials (cardboard, plastic, and so on) should be disposed of as solid household waste. The product components (metals; control boards, batteries, etc.) must be separated from other waste for recycling. Check your local laws to properly dispose of the materials.

DISPOSE OF RESPONSIBLY!

THE CONTENTS OF THIS MANUAL MAY CHANGE, AT ANY TIME, AND WITHOUT NOTICE.

MEASUREMENTS, UNLESS OTHERWISE STATED, ARE IN MILLIMETERS.

Store, the transponder's ID tag and the PIN, here

FRANÇAIS

Instructions générales

Lire attentivement les instructions avant toute opération d'installation et effectuer les interventions comme indiqué par le fabricant.

L'installation, la programmation, la mise en service et la manutention du produit ne doivent être effectuées que par des techniciens qualifiés et dans le strict respect des normes en vigueur, y compris des règles sur la prévention des accidents et l'élimination des emballages.

Avant toute opération de nettoyage ou d'entretien, mettre le dispositif hors tension.

L'appareil ne devra être destiné qu'à l'utilisation pour laquelle il a été expressément conçu.

Le fabricant décline toute responsabilité en cas d'éventuels dommages provoqués par des utilisations impropres, incorrectes et déraisonnables.

L'installation doit être réalisée selon les règles de l'art, les gaines annelées et les boîtiers doivent être bien fermés de manière à garantir le bon état des câbles.

Description

SELB1SDG1 - Sélecteur Bluetooth Stand Alone pour la gestion de 15 utilisateurs max.

SELB1SDG2 - Sélecteur Bluetooth Stand Alone pour la gestion de 50 utilisateurs max.

SELB1SDG3 - Sélecteur Bluetooth Stand Alone pour la gestion de 250 utilisateurs max.

Données techniques

Type	SELB1SDG1/2/3
Degré de protection (IP)	54
Alimentation (V)	12-24 AC/DC
Portée contact max. (A - V)	1 - 24 DC
Température de fonctionnement (°C)	-20 ÷ +55
Consommation max. (W)	0,7
Absorption (mA)	32
Fréquence (GHz)	2,4
Puissance (dBm)	4
Classe de l'appareil	III

Description des parties

1. Boîtier d'extérieur
2. Boîtier à encastrer (en option)
3. Joint
4. Cadre frontal
5. Vis autotaraudeuses 3,9x25
6. Protection carte
7. Joint
8. Groupe sélecteur
9. Couvercle frontal
10. Étiquette d'identification du transpondeur et PIN

Dimensions

Installation standard

Installation avec un sélecteur ❶.
Installation avec deux sélecteurs ❷.

Installation

Percer les trous préformés au dos du boîtier ❶.
Prévoir une gaine annelée de Ø 20 pour le passage des câbles.
Fixer le boîtier à l'aide de chevilles et de vis spécifiques et prévoir les câbles de connexion ❷.
Positionner le joint et fixer le cadre ❸.
Retirer la protection de la carte du sélecteur, séparer le film de protection du joint❹, appliquer le joint avec la partie adhésive dans le porte-carte, percer le couvercle de protection de la carte dans l'un des deux trous préformés et insérer un caoutchouc d'étanchéité perforé❺.
Effectuer les branchements électriques, voir paragraphe dédié.
Introduire le sélecteur dans le boîtier et le fixer à l'aide des vis fournies ❻.
Fixer le couvercle sur le sélecteur ❼.
📖 Pour enlever le couvercle frontal, faire levier sur le côté inférieur à l'aide d'un tournevis❽.

Pour la version à encastrer, se servir du boîtier 009DOC-S (non fourni), voir les illustrations ❾❿⓫.

Branchements électriques

Branchement d'un sélecteur ❶.
Branchement de deux sélecteurs ❷.
⚠ Utiliser un câble en PVC FROR 4 x 0,5 mm d'une longueur max. de 30 m par rapport à la carte électronique.

⚠ Si le dispositif n'est pas alimenté par une armoire CAME, s'assurer que l'alimentation fournie au dispositif prévoit bien une limitation du courant ne dépassant pas 2 A avec connexion en entrée ouverture uniquement.

ATTENTION ! Au terme de l'installation et des branchements électriques, configurer le sélecteur Bluetooth avec le Smartphone. Télécharger l'application dédiée pour iOS ou pour Android dans les digital stores respectifs (Google Play et Apple Store) en saisissant dans le champ de recherche « AutomationBT ».
📖 Le manuel de configuration et d'utilisation de l'application est disponible sur http://docs.came.com. Pour le télécharger, saisir AutomationBT

Références normatives Le fabricant, CAME Spa, déclare que les produits décrits dans ce manuel sont conformes à la Directive 2014/53/UE. Le texte intégral de la déclaration de conformité UE est disponible sur Internet à l'adresse suivante : www.came.com.

MISE AU REBUT ET ÉLIMINATION - Les composants de l'emballage (carton, plastique, etc.) sont assimilables aux déchets urbains solides. Les composants du produit (métal, cartes électroniques, batteries, etc.) doivent être triés et différenciés. Pour les modalités d'élimination, vérifier les normes en vigueur sur le lieu d'installation.

NE PAS JETER DANS LA NATURE !

LE CONTENU DE CE MANUEL EST SUSCEPTIBLE DE SUBIR DES MODIFICATIONS À TOUT MOMENT ET SANS AUCUN PRÉAVIS.

LES DIMENSIONS SONT EXPRIMÉES EN MILLIMÈTRES, SAUF INDICATION CONTRAIRE.

Conserver ici l'étiquette d'identification du transpondeur et le PIN

РУССКИЙ

Общие предупреждения

Внимательно прочитайте инструкции, прежде чем приступить к установке и выполнению работ, согласно указаниям фирмы-изготовителя.

Монтаж, программирование, включение и техобслуживание изделия должны выполняться только квалифицированным и обученным персоналом в полном соответствии с действующими нормативами, правилами техники безопасности и утилизации упаковки.

Обесточьте устройство перед выполнением работ по чистке и техобслуживанию.

Устройство следует использовать исключительно по назначению.

Фирма-изготовитель снимает с себя всякую ответственность за ущерб, нанесенный некорректным, ошибочным или неразумным использованием изделия.

Монтаж должен быть выполнен в соответствии с правилами. Гофрошланги и защитные корпуса должны быть герметично закрыты в целях обеспечения целостности кабелей.

Описание

SELB1SDG1 - Автономный считыватель Bluetooth для управления макс. 15 пользователями.

SELB1SDG2 - Автономный считыватель Bluetooth для управления макс. 50 пользователями.

SELB1SDG3 - Автономный считыватель Bluetooth для управления макс. 250 пользователями.

Технические характеристики

Модель	SELB1SDG1/2/3
Класс защиты (IP)	54
Напряжение электропитания	~/=12—24
Макс. нагрузка контактов (A - В)	=1 – 24
Диапазон рабочих температур (°C)	от –20 до +55
Макс. потребляемая мощность (Вт)	0,7
Макс. потребляемый ток (мА)	32
Частота (ГГц)	2,4
Мощность (дБм)	4
Класс устройства	III

Описание компонентов

1. Корпус для накладного монтажа
2. Корпус для встроенного монтажа (опция)
3. Прокладка
4. Суппорт
5. Саморезы 3,9x25
6. Защита платы
7. Прокладка
8. Блок считывателя
9. Фронтальная накладка
10. Идентификационная этикетка и PIN-код

Габаритные размеры

Вариант типовой установки

Система с одним считывателем ❶.
Система с двумя считывателями ❷.

Установка

Рассверлите предварительно отмеченные отверстия на задней стенке корпуса ❶.
Подготовьте гофрошланг (диам. 20 мм) для прокладки кабелей.
Зафиксируйте корпус подходящими дюбелями и винтами и подготовьте кабели к подключению ❷.
Вставьте прокладку и зафиксируйте каркас ❸.
Извлеките защиту платы из считывателя, снимите защитную пленку с прокладки ❹, приложите прокладку клейкой стороной к суппорту платы, просверлите защитную крышку платы в одном из двух предварительно намеченных отверстий и вставьте перфорированную резиновую заглушку ❺.
Выполните электрические подключения согласно инструкциям в соответствующем разделе.
Вставьте считыватель в монтажный корпус и зафиксируйте его прилагаемыми винтами ❻.
Установите фронтальную накладку на считыватель ❼.
📖 Чтобы снять накладку, приподнимите ее отверткой снизу ❽.

Для встроенного монтажа используйте корпус 009DOC-S (не прилагается), см. рисунки ❾❿⓫.

Электрические подключения

Подключение одного считывателя ❶.
Подключение двух считывателей ❷.
⚠ Используйте кабель из ПВХ FROR 4 x 0,5 мм длиной не более 30 м от платы управления.

⚠ Если питание устройства осуществляется не от блока управления CAME, следует предусмотреть ограничитель тока до 2 А, подключенный на входе только для открывания.

ВНИМАНИЕ! По завершении монтажа и выполнении электрических подключений настройте считыватель Bluetooth с помощью смартфона. Скачайте специальное приложение для iOS или Android в онлайн-магазинах (Google Play и Apple Store), указав в поисковом поле "AutomationBT".
📖 Руководство по настройке и использованию приложения можно скачать по адресу http://docs.came.com, введя в поисковом поле AutomationBT

Нормы и стандарты. Фирма-производитель CAME S.p.A. заявляет, что описанные в этой инструкции изделия соответствуют требованиям Директивы 2014/53/UE. Полный текст декларации о соответствии доступен по адресу: www.came.com.

УТИЛИЗАЦИЯ — Упаковочные материалы (картон, пластмасса и т. д.) могут быть утилизированы как бытовые отходы. Материалы и компоненты изделия (металл, электронные платы, элементы питания и т. д.) необходимо разделить перед утилизацией. Утилизацию изделия необходимо проводить в соответствии с действующим законодательством местности, в которой производилась его эксплуатация.

НЕ ЗАГРЯЗНЯЙТЕ ОКРУЖАЮЩУЮ СРЕДУ!

СОДЕРЖАНИЕ ДАННОГО РУКОВОДСТВА МОЖЕТ БЫТЬ ИЗМЕНЕНО В ЛЮБОЕ ВРЕМЯ БЕЗ ПРЕДВАРИТЕЛЬНОГО УВЕДОМЛЕНИЯ.

ВСЕ РАЗМЕРЫ ПРИВЕДЕНЫ В МИЛЛИМЕТРАХ, ЕСЛИ НЕ УКАЗАНО ИНОЕ.

Сохраните идентификационную этикетку транспондера и PIN-код.